กองช่าง
องค์การบริหารส่วนจังหวัดลำปาง

โครงการ

ปรับปรุงอาคารศูนย์การเรียนรู้การพัฒนาสตรีและครอบครัว ภาคเหนือ จังหวัดลำปาง เพื่อเป็นโรงพยาบาลสนาม เพื่อรองรับผู้ป่วยโรคติดเชื้อไวรัสโคโรนา 2019 หรือโควิด 19 รายละเอียดตามแบบแปลนขององค์การบริหารส่วนจังหวัดลำปาง

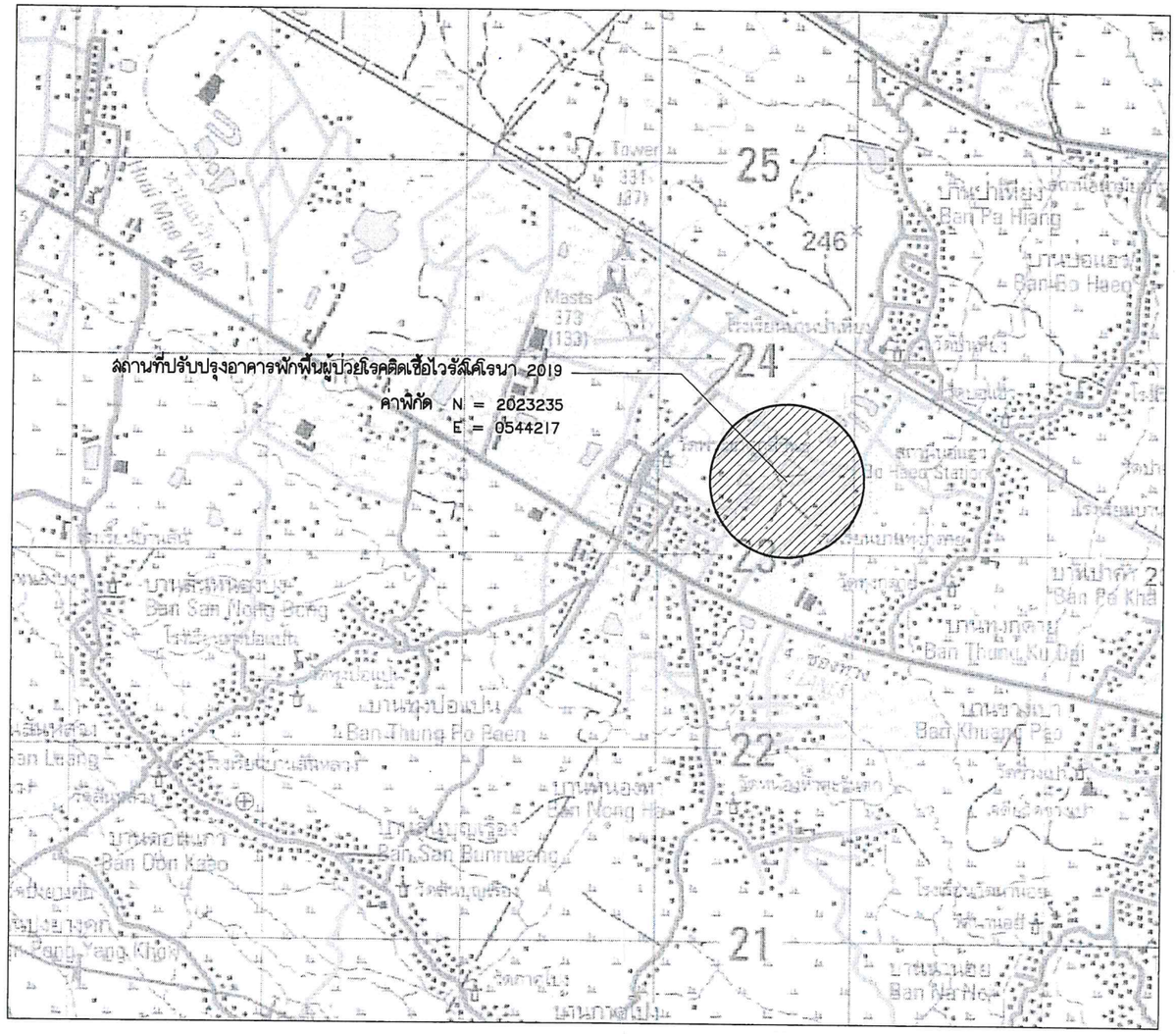

แผนที่จุดก่อสร้างโครงการ แผนที่ระวาง 4845 I

(ลงชื่อ).....ผู้ว่าจ้าง
(นางสุพรรณี ชาวสันติรุ่งเรือง)

(ลงชื่อ).....ผู้รับจ้าง
(นางสาวจารุธชา หรือช่วยกลาง)

(ลงชื่อ).....พยาน
(นางสาวศุภมาส แก้วฟู)

ห้างหุ้นส่วนจำกัด เก๊ากจเจริญ

กองช่าง องค์การบริหารส่วนจังหวัดลำปาง	โครงการ ปรับปรุงอาคารศูนย์การเรียนรู้การพัฒนาสตรีและครอบครัวภาคเหนือ จังหวัดลำปาง เพื่อเป็นโรงพยาบาลสนาม เพื่อรองรับผู้ป่วยโรคติดเชื้อไวรัสโคโรนา 2019 หรือโควิด 19 รายละเอียดตามแบบแปลนขององค์การบริหารส่วนจังหวัดลำปาง	สำรวจ (นายวัฒนา บุญประเสริฐ)	เขียนแบบ/คัดลอกแบบแปลน (นายณัฐพงษ์ ดันดิอำไพ) วิศวกร (นายชัยชัย ดิลปชัย)	หน.ฝ่ายสำรวจและออกแบบ (นางสาวจิรพรรณ ครีนวลฟูต๊ะ) ผอ.กองช่าง (นายธีทัต ธรรมธิกูล)	เห็นชอบ (นางสุพรรณี ลุยลันต์รุ่งเรือง) รองปลัดองค์การบริหารส่วนจังหวัด รักษาราชการแทนปลัดองค์การบริหารส่วนจังหวัดลำปาง	อนุมัติ (นางสุพรรณี ลุยลันต์รุ่งเรือง) รองปลัดองค์การบริหารส่วนจังหวัด รักษาราชการแทนปลัดองค์การบริหารส่วนจังหวัดลำปาง ปฏิบัติหน้าที่นายกองค์การบริหารส่วนจังหวัดลำปาง	แผ่นที่ 01 จำนวน 05

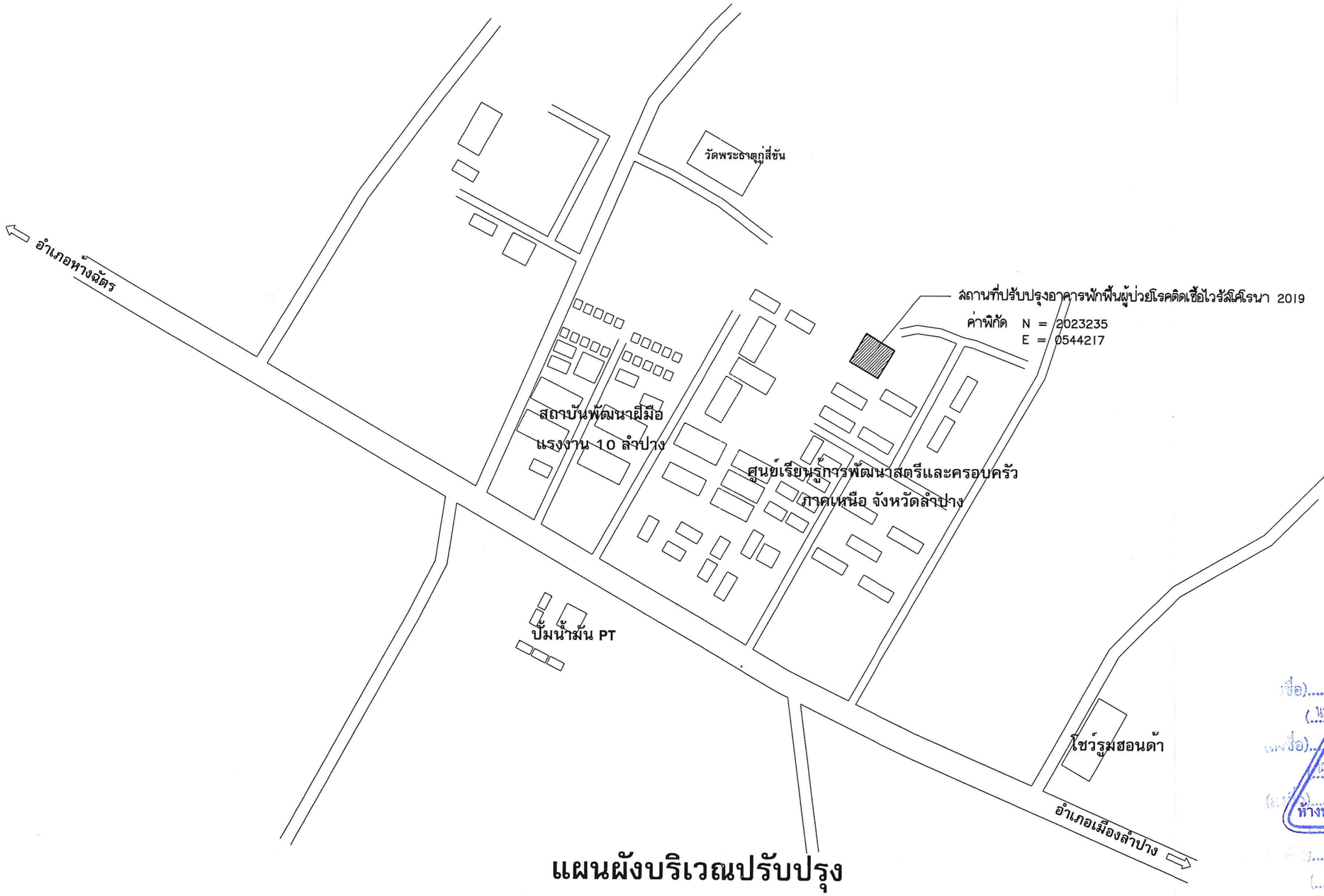

แผนผังบริเวณปรับปรุง
อาคารพักฟื้นผู้ป่วยโรคติดเชื้อไวรัสโคโรนา 2019

มาตราส่วน 1:1000

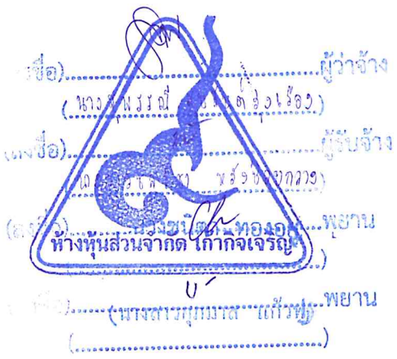

กองช่าง องค์การบริหารส่วนจังหวัดลำปาง	โครงการ ปรับปรุงอาคารศูนย์การเรียนรู้การพัฒนาสตรีและครอบครัวภาคเหนือ จังหวัดลำปาง เพื่อเป็นโรงพยาบาลสนาม เพื่อรองรับผู้ป่วยโรคติดเชื้อไวรัสโคโรนา 2019 หรือโควิด 19 รายละเอียดตามแบบแปลนขององค์การบริหารส่วนจังหวัดลำปาง	สำรวจ (นายวัฒนา บุญประเสริฐ)	เขียนแบบ/คัดลอกแบบแปลน (นายณัฐพงษ์ ต้นดีอำไพ) วิศวกร (นายโชคชัย ศิลปชัย)	หน.ฝ่ายสำรวจและออกแบบ (นางสาวจิรพรรณ ศรีนวลฟูต๊ะ) ผอ.กองช่าง (นายธีรัต ธรรมธิกูล)	เห็นชอบ (นางสุพรรณี ลุยสันต์รุ่งเรือง) รองปลัดองค์การบริหารส่วนจังหวัด รักษาราชการแทนปลัดองค์การบริหารส่วนจังหวัดลำปาง	อนุมัติ (นางสุพรรณี ลุยสันต์รุ่งเรือง) รองปลัดองค์การบริหารส่วนจังหวัด รักษาราชการแทนปลัดองค์การบริหารส่วนจังหวัดลำปาง ปฏิบัติหน้าที่นายกองค์การบริหารส่วนจังหวัดลำปาง	แผ่นที่ 02 จำนวน 05

รายการปรับปรุง อาคารพักฟื้นผู้ป่วยโรคติดเชื้อไวรัสโคโรนา 2019

- ม่านพลาสติกกั้นห้องอาบน้ำ จำนวน 6 ชุด
- ประตูห้องน้ำ PVC จำนวน 2 บาน

แปลนปรับปรุง อาคารพักฟื้นผู้ป่วยโรคติดเชื้อไวรัสโคโรนา 2019

มาตราส่วน 1:1000

กองช่าง องค์การบริหารส่วนจังหวัดลำปาง	โครงการ ปรับปรุงอาคารศูนย์การเรียนรู้การพัฒนาสตรีและครอบครัวภาคเหนือ จังหวัดลำปาง เพื่อเป็นโรงพยาบาลสนาม เพื่อรองรับผู้ป่วยโรคติดเชื้อไวรัสโคโรนา 2019 หรือโควิด 19 รายละเอียดตามแบบแปลนขององค์การบริหารส่วนจังหวัดลำปาง	สำรวจ (นายวัฒนา บุญประเสริจ)	เขียนแบบ/คัดลอกแบบแปลน (นายณัฐพงษ์ ตันติอำไพ) วิศวกร (นายโชคชัย คิลปชัย)	หน.ฝ่ายสำรวจและออกแบบ (นางสาวจิรพรรณ ศรีนวลฟูต๊ะ) ผอ.กองช่าง (นายธีรัช ธรรมธิกูล)	เห็นชอบ (นางสุพรรณี สุขสันต์รุ่งเรือง) รองปลัดองค์การบริหารส่วนจังหวัด รักษาราชการแทนปลัดองค์การบริหารส่วนจังหวัดลำปาง	อนุมัติ (นางสุพรรณี สุขสันต์รุ่งเรือง) รองปลัดองค์การบริหารส่วนจังหวัด รักษาราชการแทนปลัดองค์การบริหารส่วนจังหวัดลำปาง ปฏิบัติหน้าที่นายกองค์การบริหารส่วนจังหวัดลำปาง	แผ่นที่ 03 จำนวน 05

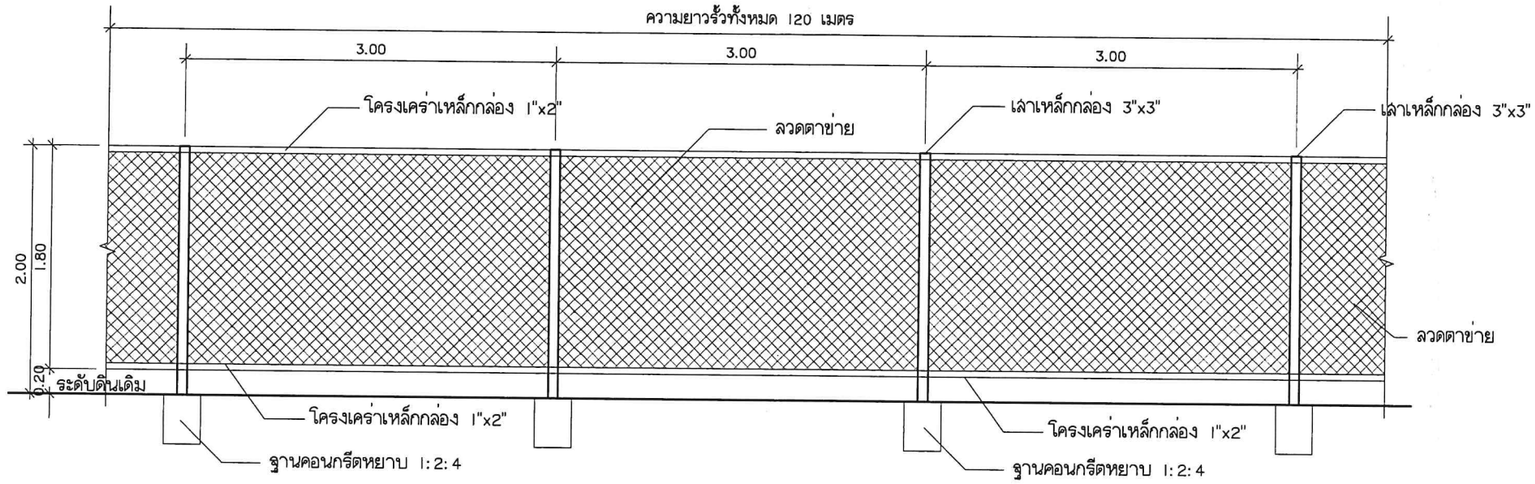

ขยายรั้วชั่วคราวลวดตาข่ายโครงเหล็ก

มาตราส่วน 1:50

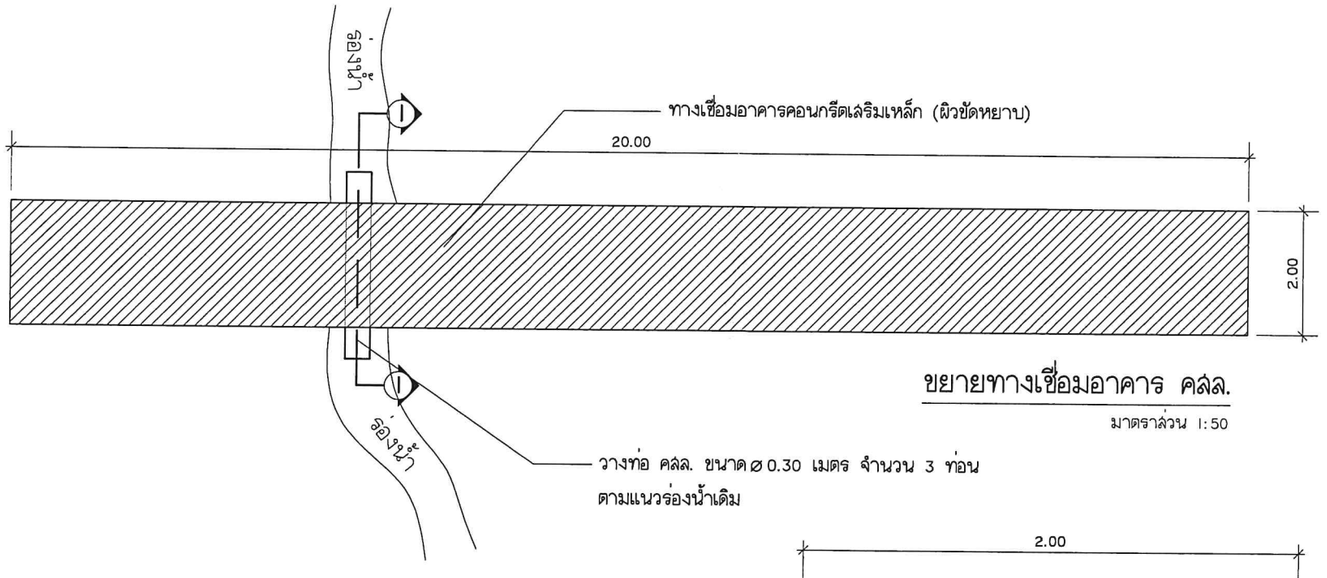

ขยายทางเชื่อมอาคาร คสล.

มาตราส่วน 1:50

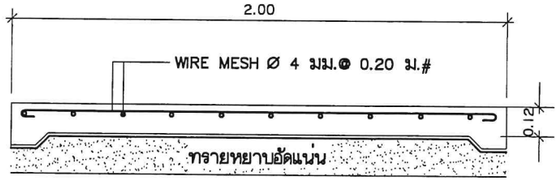

รูปตัด 1-1

มาตราส่วน 1:25

กองช่าง องค์การบริหารส่วนจังหวัดลำปาง	โครงการ ปรับปรุงอาคารศูนย์การเรียนรู้การพัฒนาสตรีและครอบครัวภาคเหนือ จังหวัดลำปาง เพื่อเป็นโรงพยาบาลสนาม เพื่อรองรับผู้ป่วยโรคติดเชื้อไวรัสโคโรนา 2019 หรือโควิด 19 รายละเอียดตามแบบแปลนขององค์การบริหารส่วนจังหวัดลำปาง	สำรวจ (นายวัฒนา บุญประเสริจ)	เขียนแบบ/คัดลอกแบบแปลน (นายณัฐพงษ์ ตันติอำไพ) วิศวกร (นายโชคชัย ศิลปชัย)	หน.ฝ่ายสำรวจและออกแบบ (นางสาวจิรพรรณ ศรีนวลฟูต๊ะ) ผอ.กองช่าง (นายอิทัต ธรรมธิกูล)	เห็นชอบ (นางลุพรรณี ลุขลันต์รุ่งเรือง) รองปลัดองค์การบริหารส่วนจังหวัด รักษาราชการแทนปลัดองค์การบริหารส่วนจังหวัดลำปาง	อนุมัติ (นางลุพรรณี ลุขลันต์รุ่งเรือง) รองปลัดองค์การบริหารส่วนจังหวัด รักษาราชการแทนปลัดองค์การบริหารส่วนจังหวัด ปฏิบัติหน้าที่นายกองค์การบริหารส่วนจังหวัดลำปาง	แผ่นที่ 04 จำนวน 05

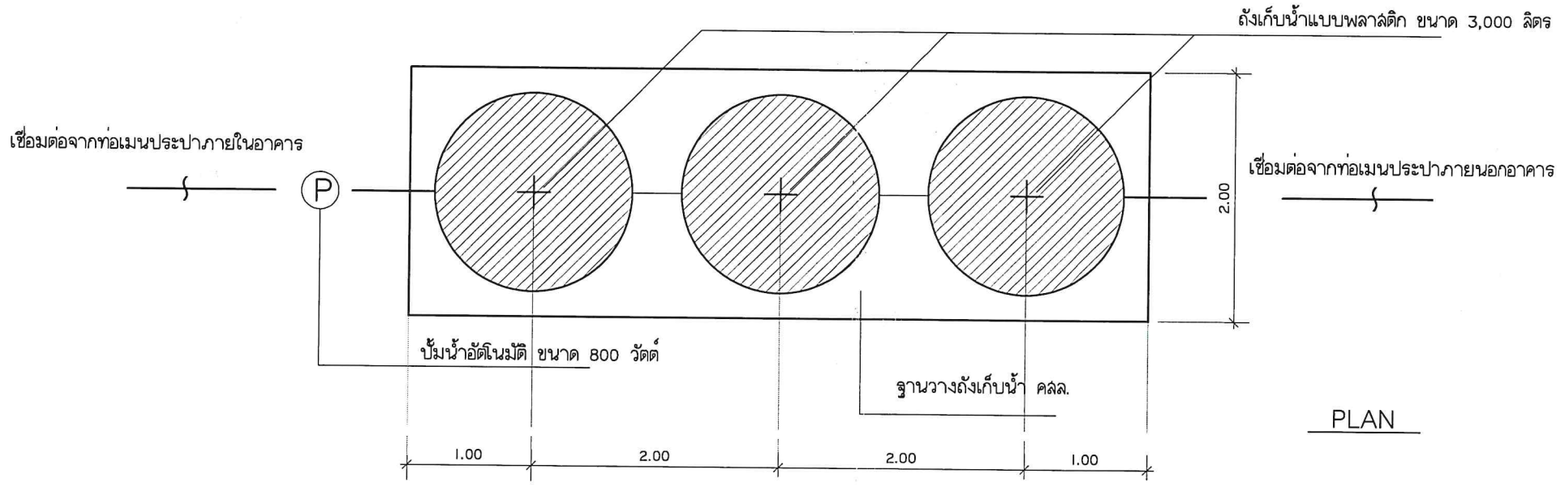

PLAN

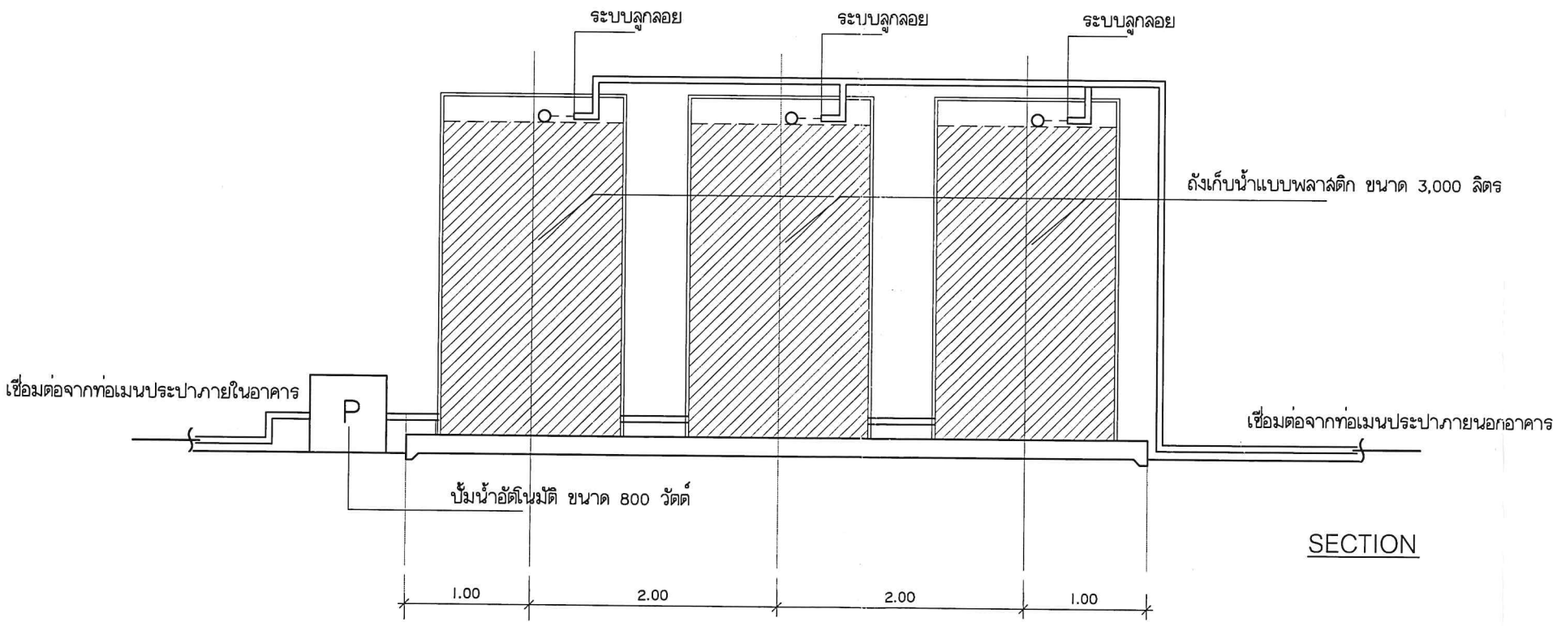

SECTION

(ลงชื่อ).....ผู้ว่าจ้าง
(นางลุพรรณี ลุขลันต์รุ่งเรือง)
(ลงชื่อ).....ผู้รับจ้าง
(นางสาวสุภมาส แก้วปู่).....พยาน
(.....).....พยาน
(นางสาวสุภมาส แก้วปู่)
ห้างหุ้นส่วนจำกัดกาญจริญ

แบบขยายระบบเก็บน้ำ

มาตราส่วน 1:50

กองช่าง องค์การบริหารส่วนจังหวัดลำปาง	โครงการ ปรับปรุงอาคารศูนย์การเรียนรู้การพัฒนาสตรีและครอบครัวภาคเหนือ จังหวัดลำปาง เพื่อเป็นโรงพยาบาลสนาม เพื่อรองรับผู้ป่วยโรคติดเชื้อไวรัสโคโรนา 2019 หรือโควิด 19 รายละเอียดตามแบบแปลนขององค์การบริหารส่วนจังหวัดลำปาง	สำรวจ (นายวัฒนา บุญประเสริจ)	เขียนแบบ/คัดลอกแบบแปลน (นายณัฐพงษ์ ตันติอำไพ) วิศวกร (นายโชคชัย ศิลปชัย)	หน.ฝ่ายสำรวจและออกแบบ (นางสาวจิรพรรณ ศรีนวลฟูต๊ะ) ผอ.กองช่าง (นายธีทัต ธรรมธิกูล)	เห็นชอบ (นางลุพรรณี ลุยลันต์รุ่งเรือง) รองปลัดองค์การบริหารส่วนจังหวัด รักษาราชการแทนปลัดองค์การบริหารส่วนจังหวัดลำปาง	อนุมัติ (นางลุพรรณี ลุยลันต์รุ่งเรือง) รองปลัดองค์การบริหารส่วนจังหวัด รักษาราชการแทนปลัดองค์การบริหารส่วนจังหวัด ปฏิบัติหน้าที่นายกองค์การบริหารส่วนจังหวัดลำปาง	แผ่นที่ 05 จำนวน 05

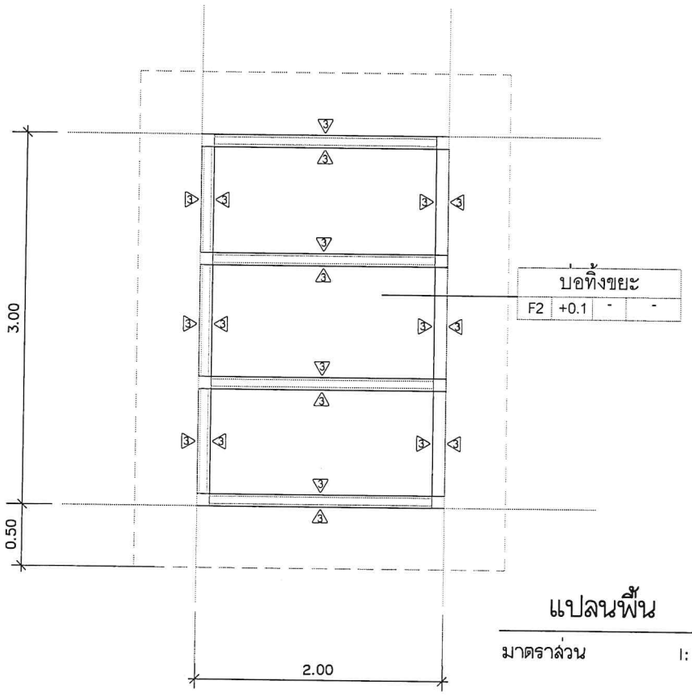

แปลนพื้น

มาตราส่วน 1: 100

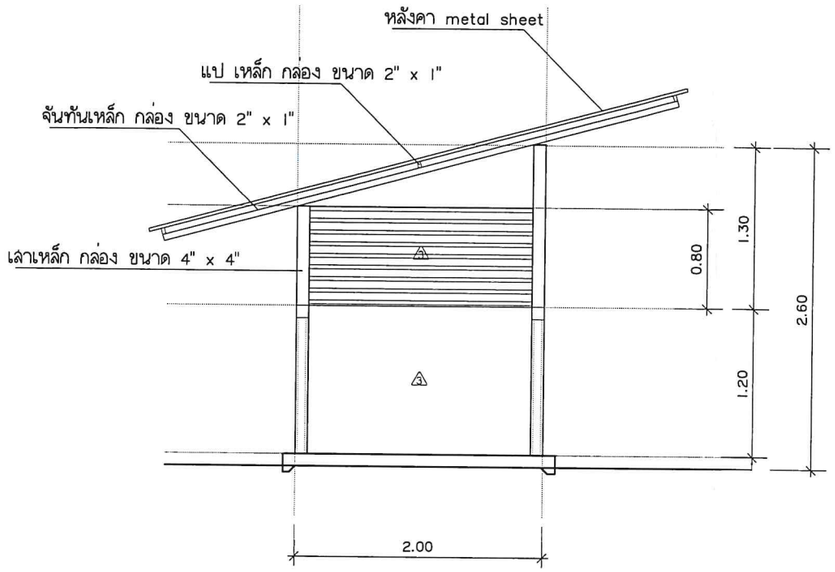

รูปตัด

มาตราส่วน 1: 100

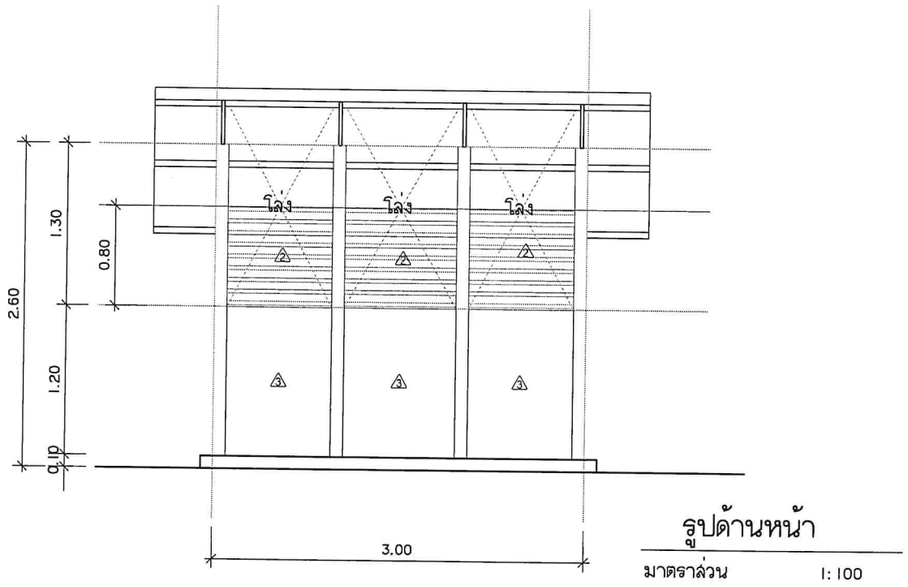

รูปด้านหน้า

มาตราส่วน 1: 100

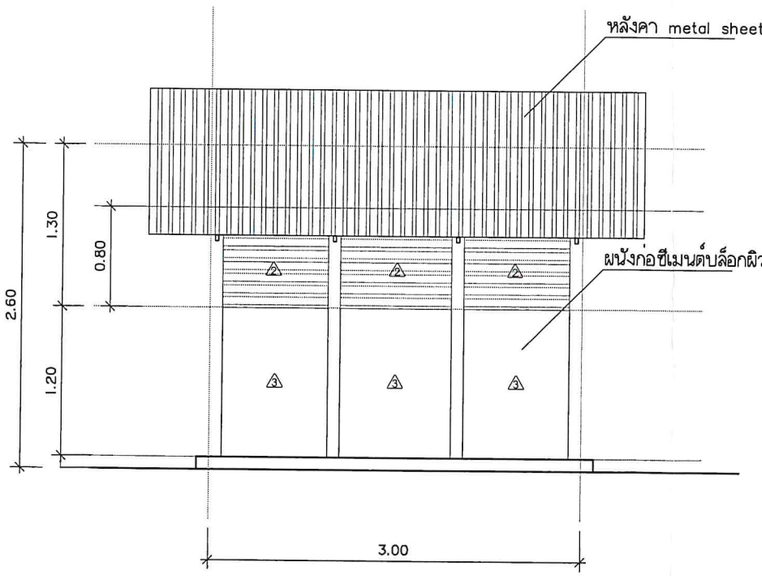

รูปด้านหลัง

มาตราส่วน 1: 100

(ลงชื่อ).....ผู้ว่าจ้าง
(.....)
(ลงชื่อ).....ผู้รับจ้าง
(.....)
(ลงชื่อ).....พยาน
(.....)
(ลงชื่อ).....พยาน
(.....)

แบบติดตั้งไฟฟ้าแสงสว่าง

(พลังงานแสงอาทิตย์)

ถนนทางหลวงท้องถิ่น

ขององค์การบริหารส่วนจังหวัดลำปาง

กองช่าง องค์การบริหารส่วนจังหวัดลำปาง	โครงการ แบบติดตั้งไฟฟ้าแสงสว่างตามจุดเลี่ยง ผ่านจุดแยกและทางโค้ง ถนนทางหลวงท้องถิ่น ขององค์การบริหารส่วนจังหวัดลำปาง รายละเอียดตามแบบแปลนขององค์การบริหารส่วนจังหวัดลำปาง	เขียนแบบ/คัดลอกแบบแปลน นายวัฒนา บุญประเสริฐ	วิศวกรไฟฟ้า นายสราวุทธ แดงเมือง วิศวกรโยธา น่ายโชคชัย คัลปชัย	หน.ฝ่ายสำรวจและออกแบบ นางสาวจิรพรรณ ศรีนวลพุฒิตะ ผอ.กองช่าง นายอนันต์ ตั้งเจียมครี	เห็นชอบ นายทองดี จอมวงค์ ปลัดองค์การบริหารส่วนจังหวัดลำปาง	อนุมัติ นายทองดี จอมวงค์ ปลัดองค์การบริหารส่วนจังหวัด ปฏิบัติหน้าที่ นายกองค์การบริหารส่วนจังหวัดลำปาง	แผ่นที่ 01 จำนวน 02

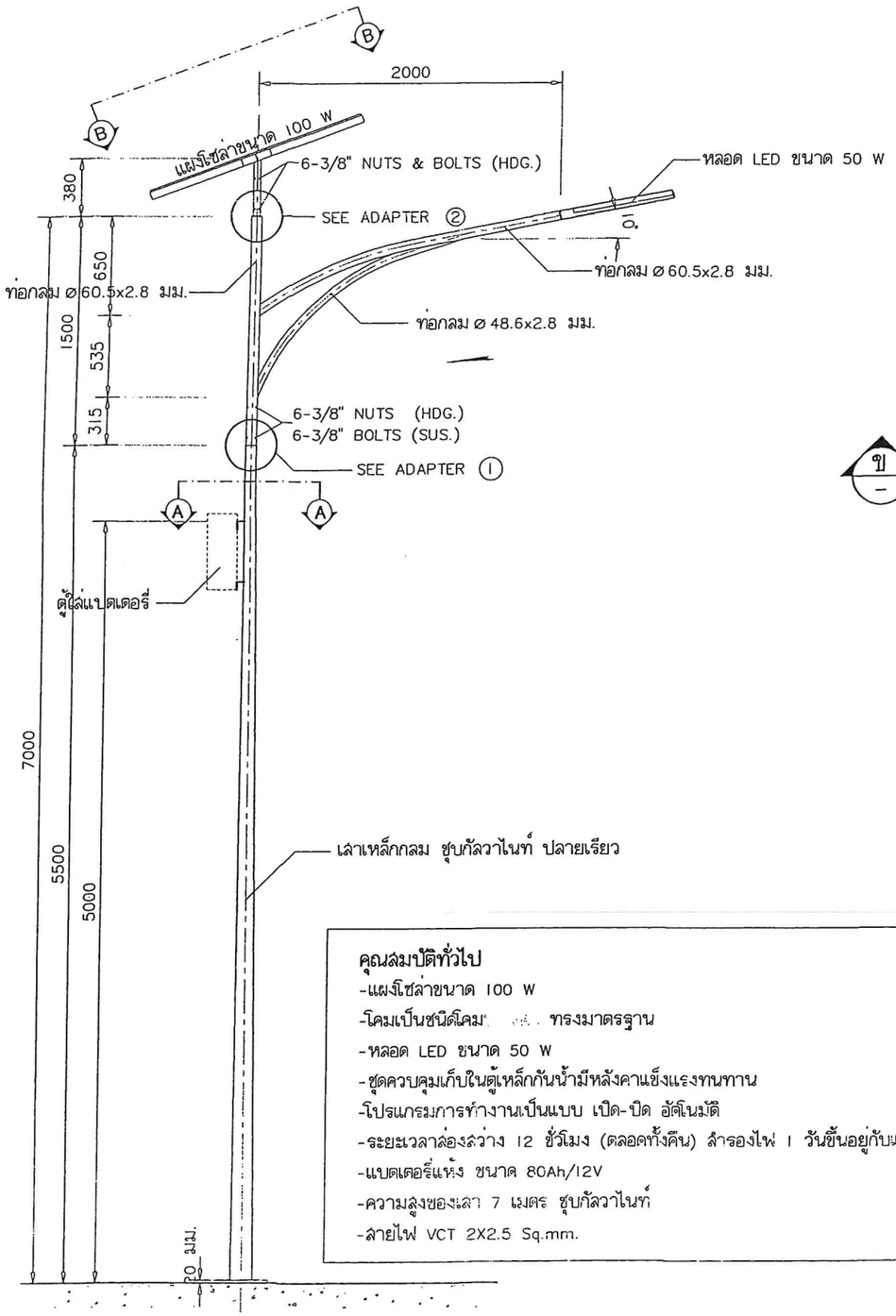

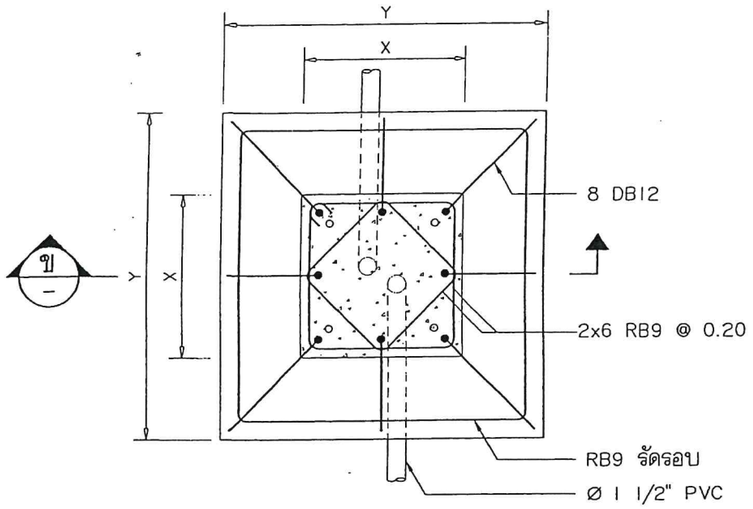

แปลน

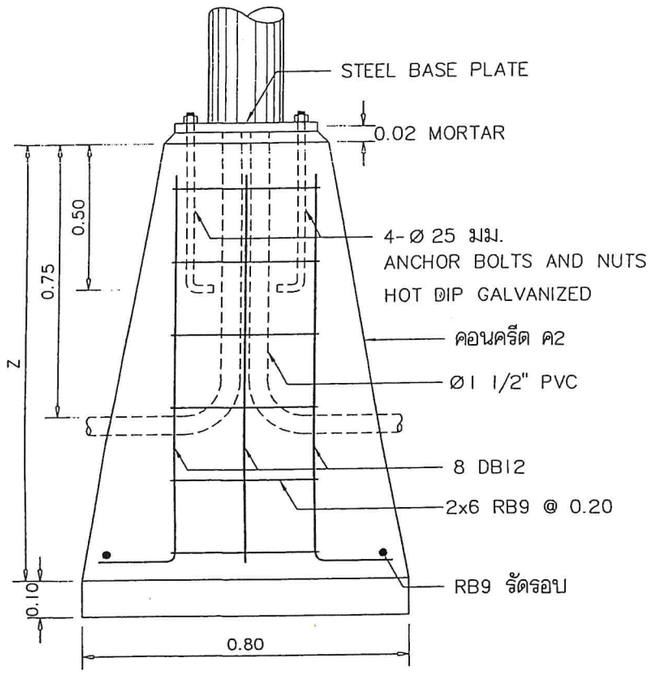

รูปตัด ข
มาตราส่วน

รายละเอียดฐานเสาโคมไฟถนน

ระยะต่างๆของฐานเสาไฟถนนแต่ละความสูง

เสาสูง (ม.)	ระยะ X (ซม.)	ระยะ Y (ซม.)	ระยะ Z (ซม.)
7.00	40x40	80x80	120
9.00	40x40	80x80	120
10.00	45x45	90x90	120
12.00	50x50	100x100	120

คุณสมบัติทั่วไป

-แผงโซล่าขนาด 100 W
-โคมเป็นชนิดโคม[illegible] ทรงมาตรฐาน
-หลอด LED ขนาด 50 W
-ชุดควบคุมเก็บในตู้เหล็กกันน้ำมีหลังคาแข็งแรงทนทาน
-โปรแกรมการทำงานเป็นแบบ เปิด-ปิด อัตโนมัติ
-ระยะเวลาล่องสว่าง 12 ชั่วโมง (ตลอดทั้งคืน) สำรองไฟ 1 วันขึ้นอยู่กับแสงอาทิตย์
-แบตเตอรี่แห้ง ขนาด 80Ah/12V
-ความสูงของเสา 7 เมตร ชุบกัลวาไนท์
-สายไฟ VCT 2X2.5 Sq.mm.

(ลงชื่อ).....ผู้ว่าจ้าง
(ลงชื่อ).....ผู้รับจ้าง
(ลงชื่อ).....พยาน
(ลงชื่อ).....พยาน

กองช่าง องค์การบริหารส่วนจังหวัดลำปาง	โครงการ แบบติดตั้งไฟฟ้าแสงสว่างตามจุดเลี้ยว ผ่านจุดแยกและทางโค้ง ถนนทางหลวงท้องถิ่น ขององค์การบริหารส่วนจังหวัดลำปาง รายละเอียดตามแบบแปลนขององค์การบริหารส่วนจังหวัดลำปาง	เขียนแบบ/คัดลอกแบบแปลน นายวัฒนา บุญประเสริฐ	วิศวกรไฟฟ้า นายสรายุทธ แสงเรือง วิศวกรโยธา นายโชคชัย ศิลาย้อง	หน.ฝ่ายสำรวจและออกแบบ นางสาวจิรพรรณ ศรีนวลฟูต๊ะ ผอ.กองช่าง นายอนันต์ ตั้งเรียงศรี	เห็นชอบ นายทองดี จอมวงค์ ปลัดองค์การบริหารส่วนจังหวัดลำปาง	อนุมัติ นายทองดี จอมวงค์ ปลัดองค์การบริหารส่วนจังหวัดลำปาง ปฏิบัติหน้าที่ นายกองค์การบริหารส่วนจังหวัดลำปาง	แผ่นที่ 02 จำนวน 02

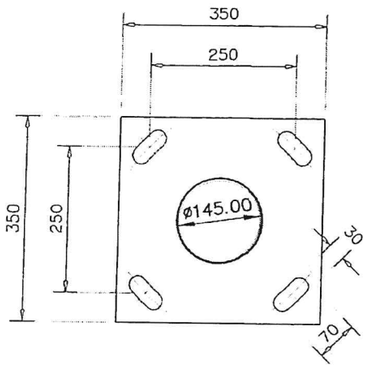

BESE PLATE DETAIL
SCALE 1:10

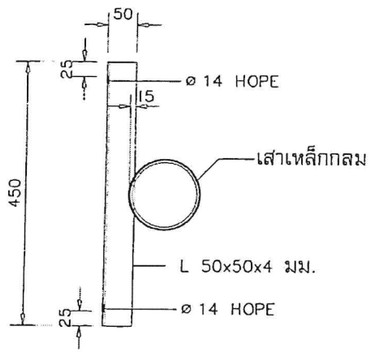

SECTION (A) – (A)
SCALE 1:10

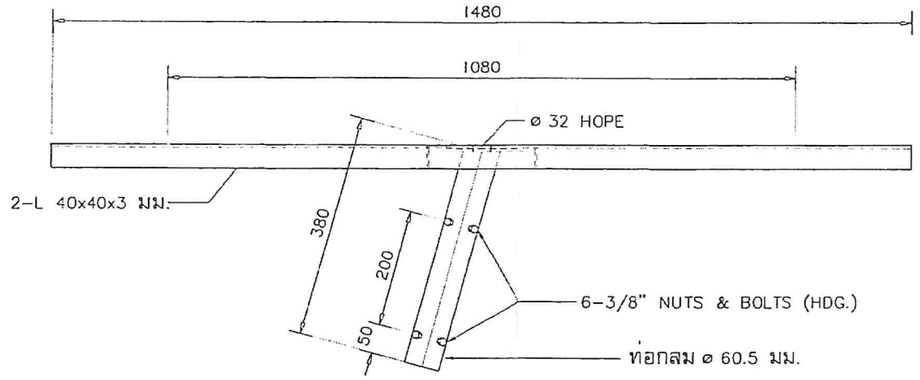

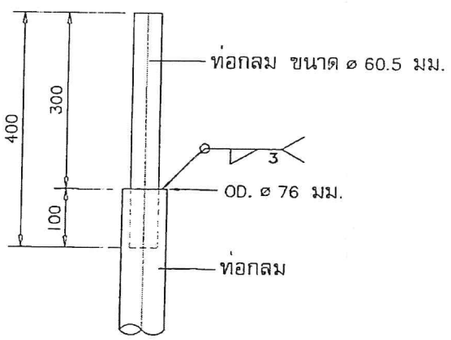

ADAPTER DETAIL (1)
SCALE 1:10

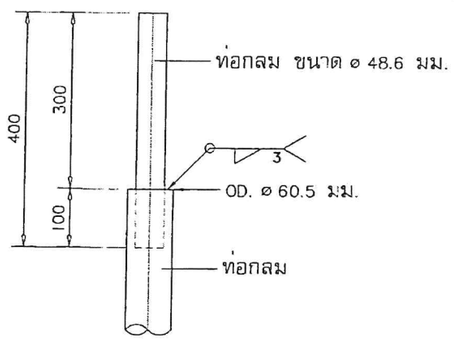

ADAPTER DETAIL (2)
SCALE 1:10

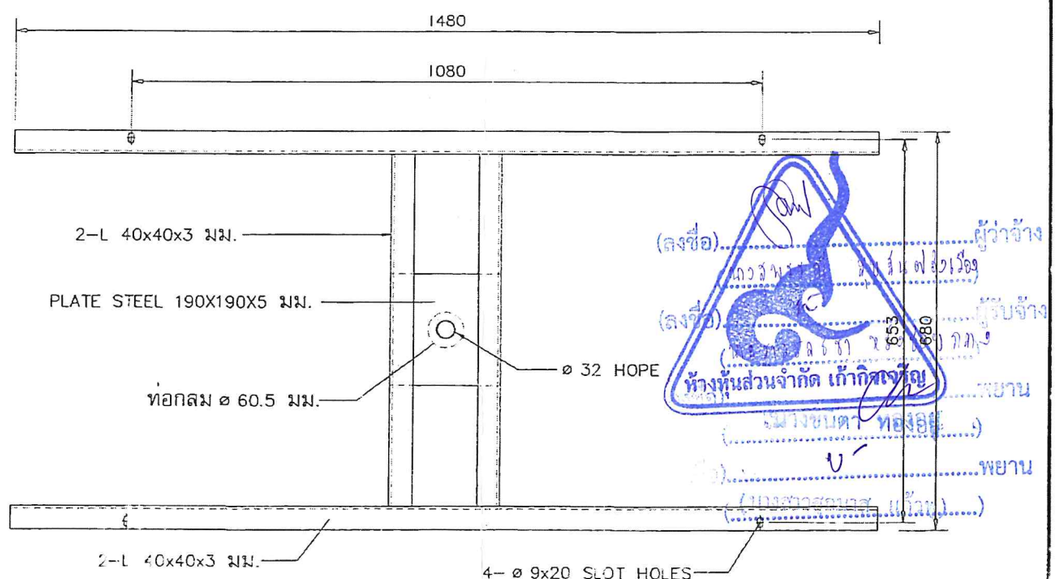

SECTION (B) – (B)
SCALE 1:10